TEPLOVODNÍ KRBOVÁ VLOŽKA WH 80 AQUATIC
dle EN 13 229

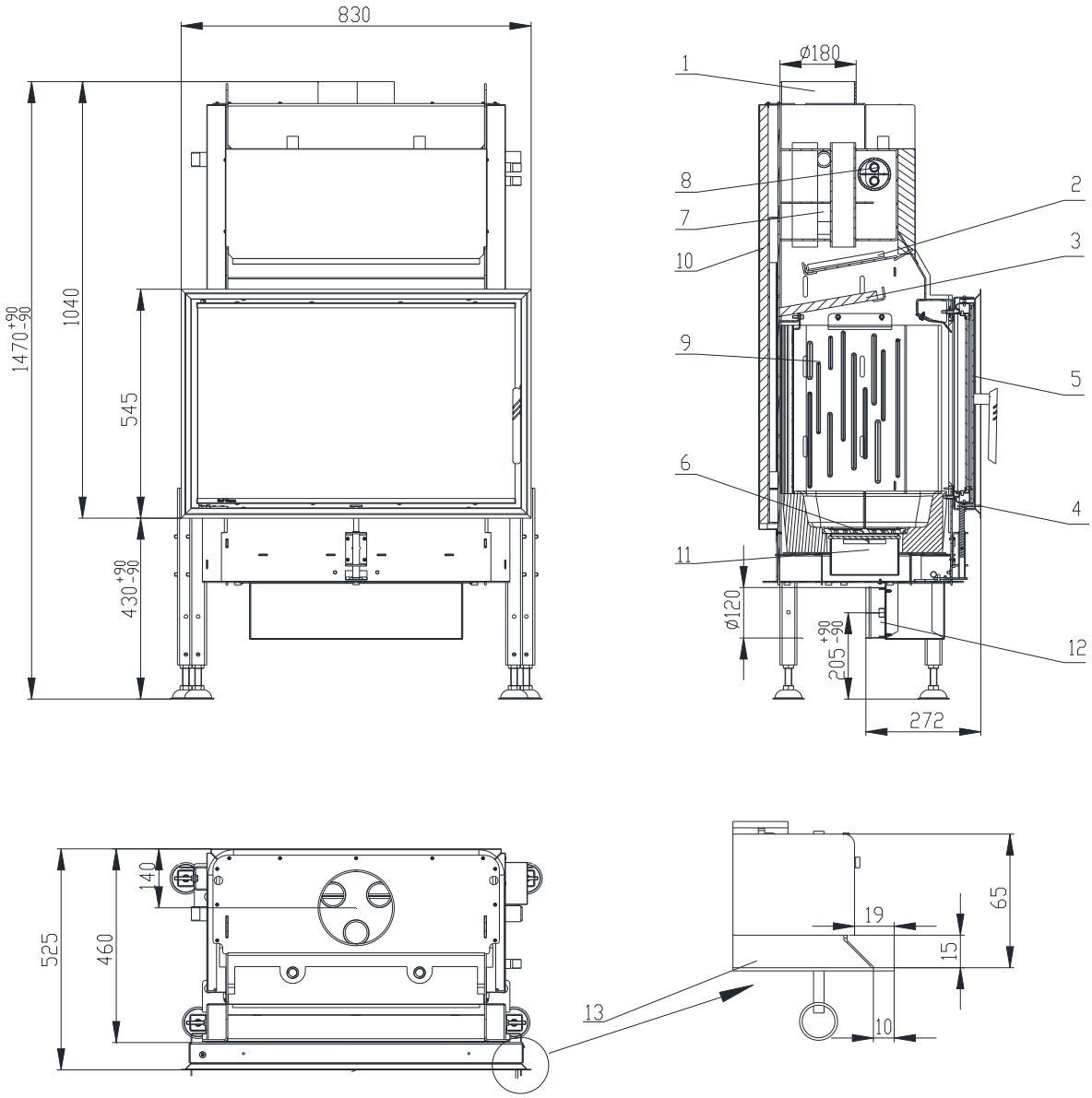

1. Hrdlo kouřovodu
2. Deflektor (Ocel)
3. Deflektor (Vermikulit)
4. Ovládání vzduchu pro spalování
5. Sklo
6. Rošt
7. Výměník
8. Dochlazovací smyčka
9. Žáruvzdorná tvarovka (Carcon)
10. Izolace
11. Popelník
12. Přívod externího vzduchu
13. Zazdívací rámeček

Technické údaje:

jmenovitý tepelný výkon	kW	14,5
účinnost	%	84
tepelný výkon do vody	kW	10
objemový proud spalin	g/s	13,2
teplota spalin	^{o}C	191
min.tah (podtlak) při jmen.tepelném výkonu	Pa	12
palivo		dřevo (buková polena)
množství paliva za hodinu	kg/h	4
Emise CO ve spalinách (ve vztahu ke 13% O2)	%	0,0441
průměr kouřovodu	mm	180
hmotnost	kg	265

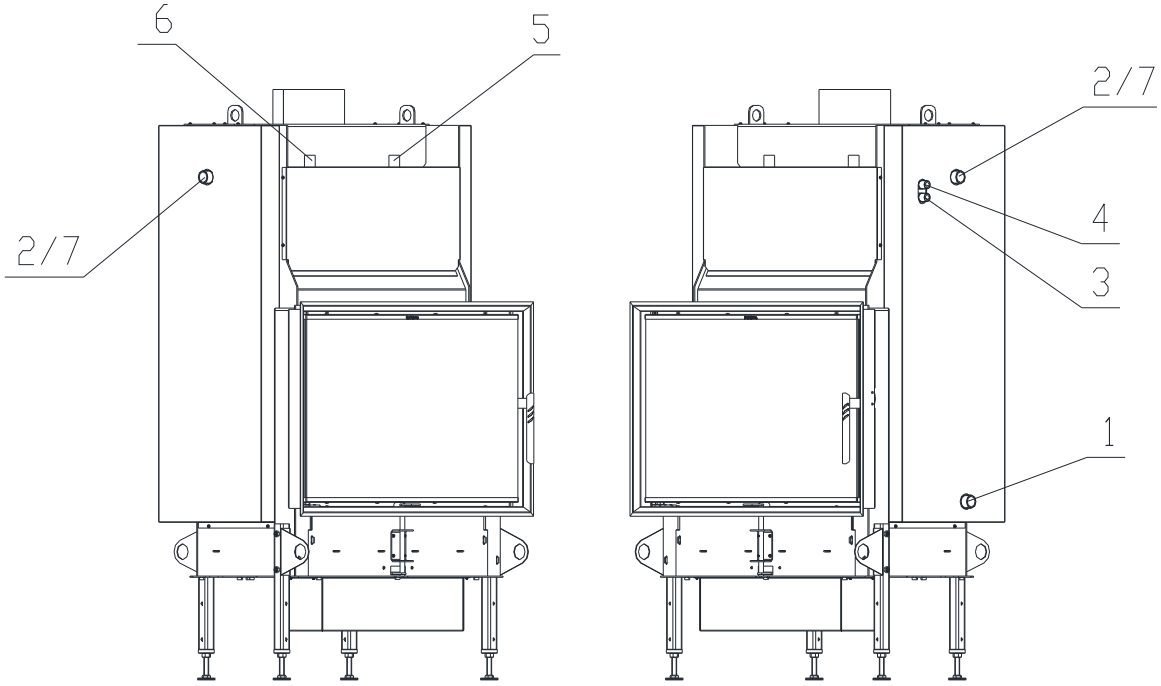

1 – Vstup studené vody do výměníku (zpátečka), vnější závit 1“
2 – Výstup teplé vody z výměníku (stoupačka), vnější závit 1“
3 – Přívod studené vody do termického zabezpečení, vnější závit 1/2“
4 – Výstup ohřáté vody z termického zabezpečení, vnější závit 1/2“
5 – Vstup pro odvzdušňovací ventil, vnitřní závit 1/2“
6 – Vstup pro pojistný tlakový ventil, vnitřní závit 1/2“
7 – Vstup pro čidlo termického zabezpečení, vnější závit 1“

BeF Home, s.r.o.
Kotvrdovice 277
679 07 Kotvrdovice
IČO: 25524682

BeF home CE 12

Typ: **WH 80**
Provedení: **80, 80V, 80VCL, 80VCP**
Číslo zkoušky: **30-11486/1**
Notifikovaná osoba: **1015** **EN 13229**
Tepelný výkon: **14,5 kW výkonu pro vytápění**
Energetická účinnost: **84 %**
Emise CO ve spalinách (ve vztahu ke 13% O_2): **0,0441 %**
Teplota spalin: **191 °C**
Vzdálenost od přilehlých
hořlavých materiálů: **8cm + 10cm tepelné izolace**
Druhy paliv: **dřevo (buková polena)**
Krbová vložka na pevná paliva k vytápění místností

Přečíst a dodržovat návod k použití!
Spotřebič s krátkodobým spalovacím procesem!

Sestava carconového topeniště

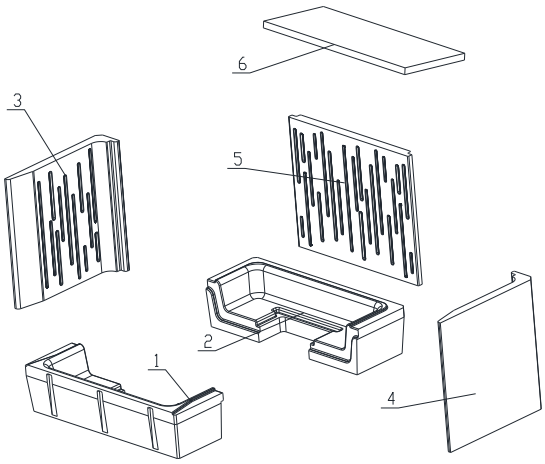

1 – DNO PŘEDNÍ
2 – DNO ZADNÍ
3 – BOK
4 – BOK
5 – ZÁDA
6 – DEFLEKTOR

Detaily viz návod k instalaci a použití