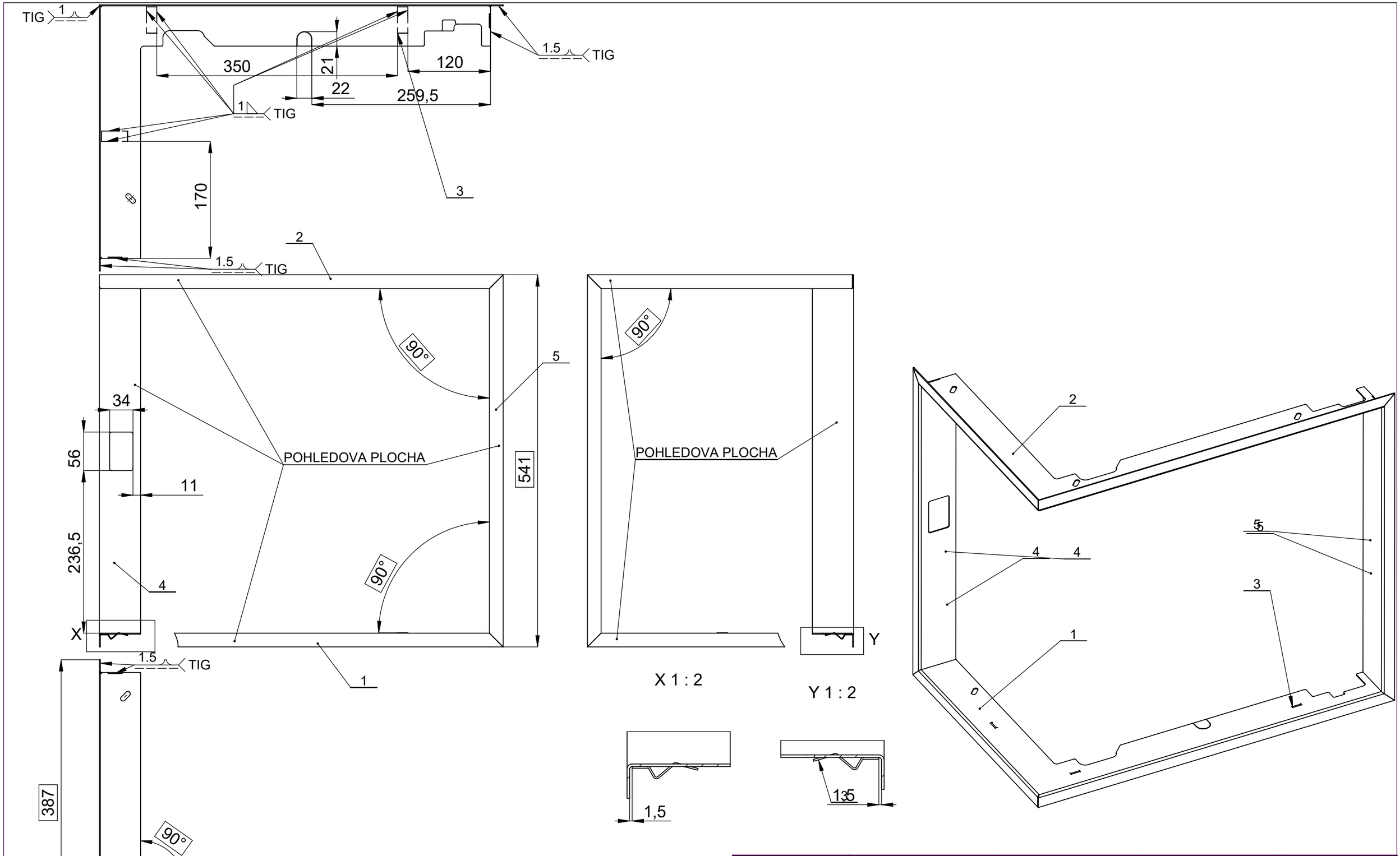


| | | | | | |
|---|---|---|---|---|---|
| BeF Home s.r.o. | Materiál: | | Polotovar: SVAR SESTAVA | Rozměr: | Hmotnost: 2.44 kg. |
| | Vytvořil: Martinek Jiří | Vytvořil dne: 30.06.2015 | Změnoval: Rybář Jiří | Změnil dne: 14.11.2019 | Technolog: Škárka Marcel | Schválil dne: 14.11.2019 | Název modelu: 0017169 |
| | Název: ZAZDIVACI RAM 6 CL OVLADANI | | | | B číslo |
| Oprava: A | Měřítko: 1:5 | Číslo výkresu / skladová položka: 519-0084014 | | | Formát listu: A3 | List: 1z1 |
| Číslo změny: ZR191031308 | | | | | |