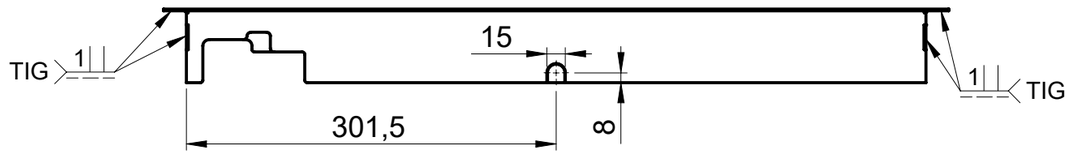

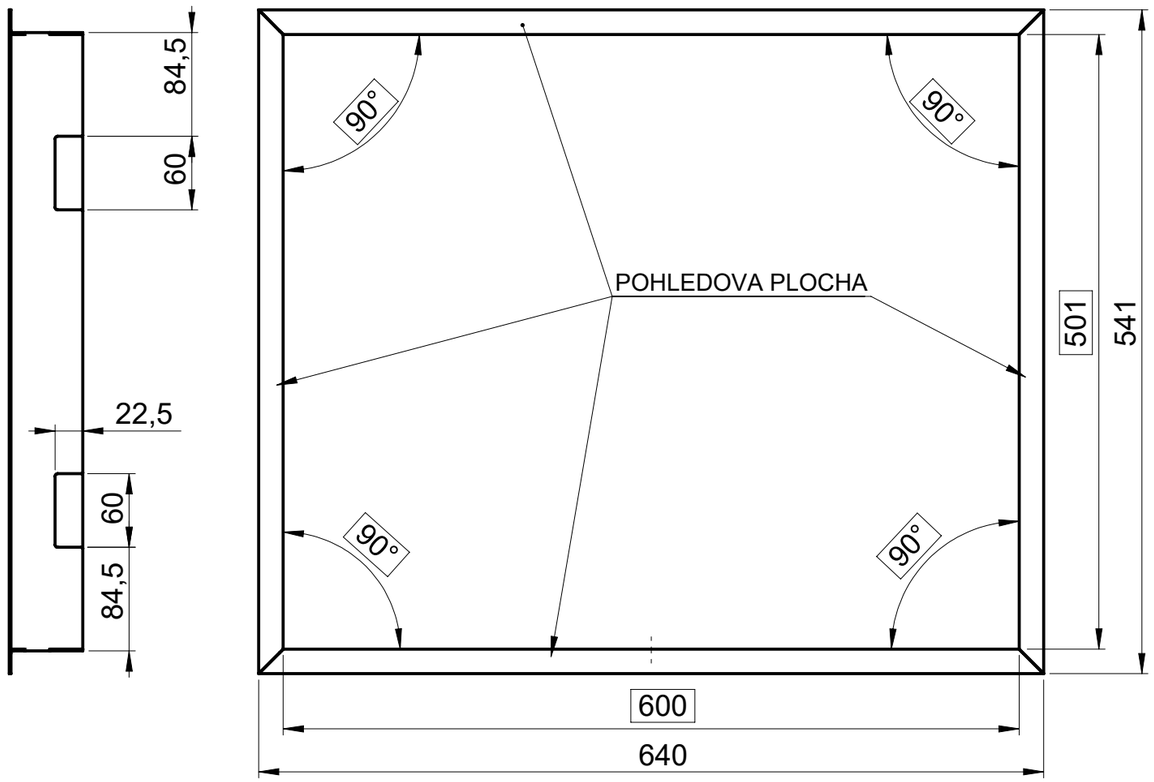

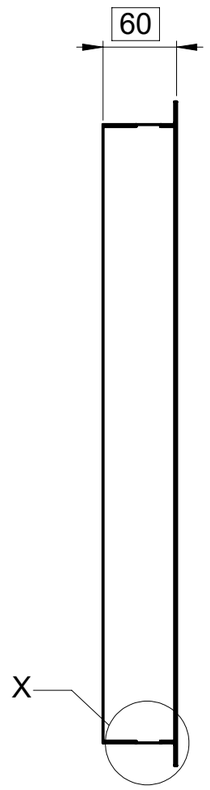

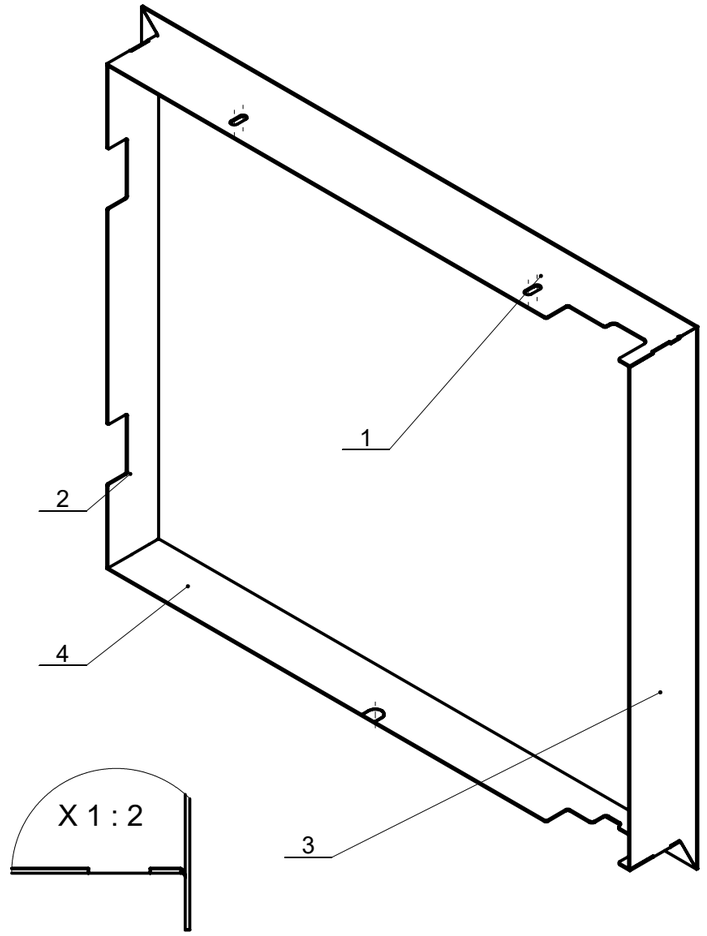

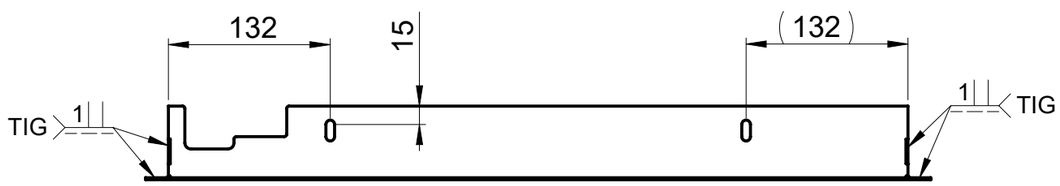

POHLEDOVOU PLOCHU CHRANIT
VARIT METODOU TIG A ZABROUSIT

BeF Home s.r.o.	Materiál:		Polotovar: SVAR.SESTAVA		Rozměr:		Hmotnost: 1.97 kg.
	Vytvořil: Rybář Jiří	Vytvořil dne: 21.03.2018	Změnoval: Nippert Martin	Změnil dne: 29.06.2015	Technolog: Škárka Marcel	Schválil dne: 26.03.2018	Název modelu: 0032037
	Název: ZAZ RAM PASSIVE 6 NEREZ						B číslo
Oprava:	Měřítko: 1:5	Číslo výkresu / skladová položka: 519-0032037				Formát listu: A3	List: 1z1
Popis poslední změny:							